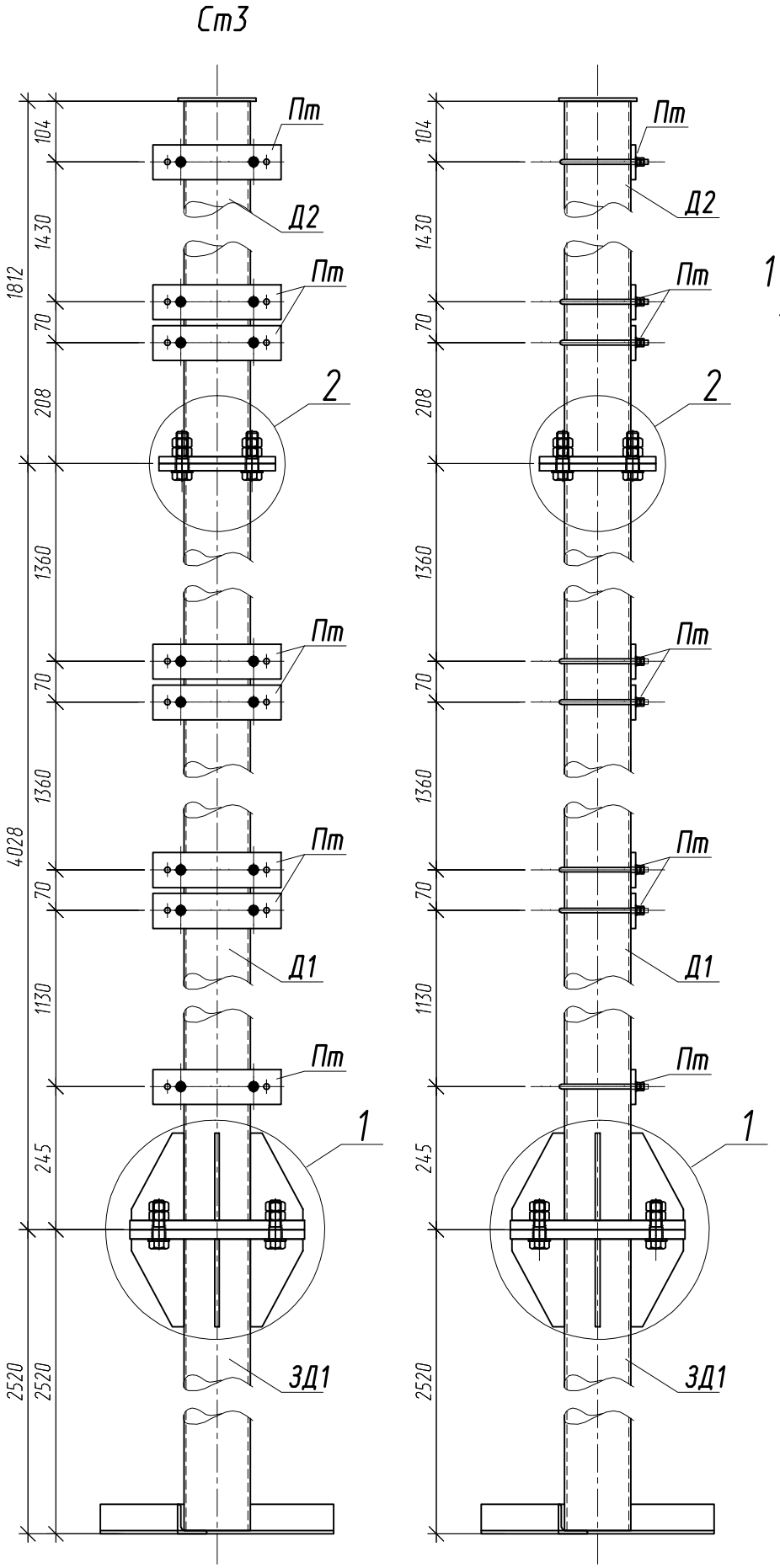

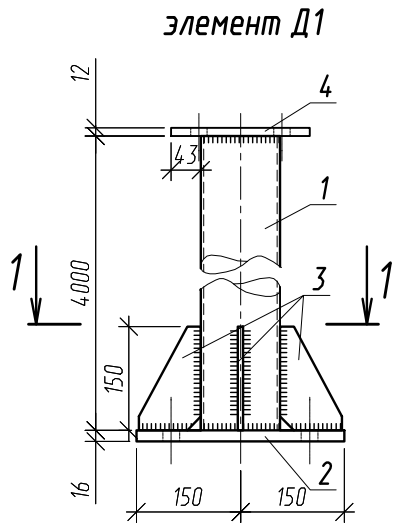

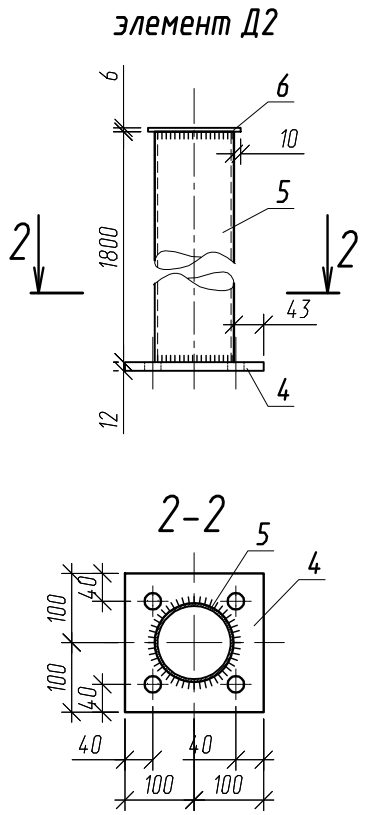

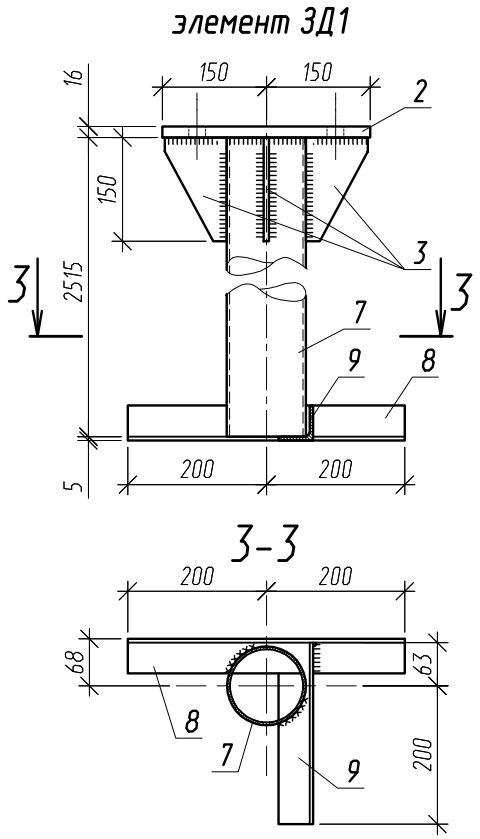

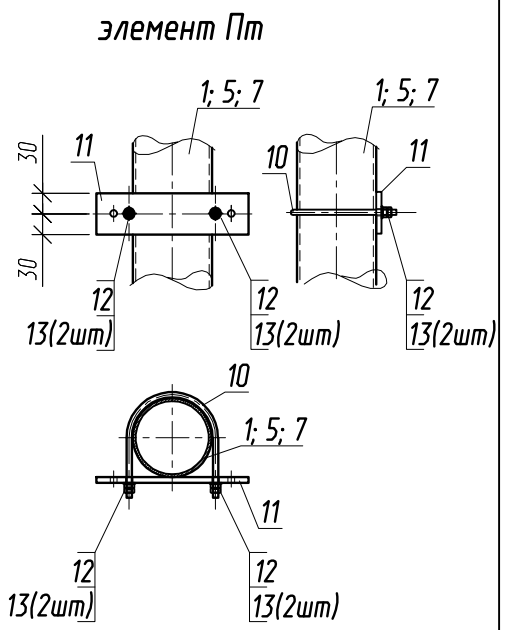

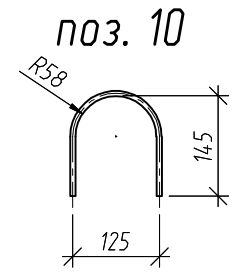

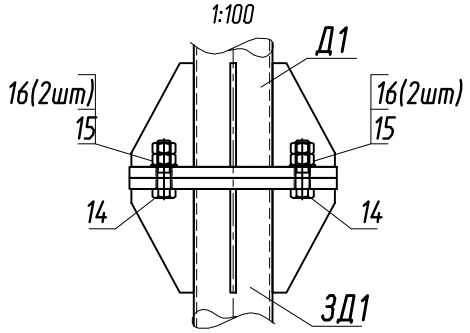

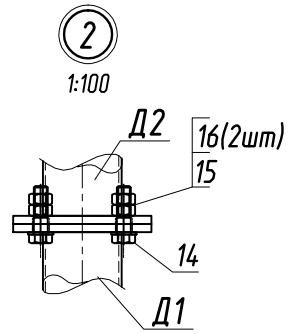

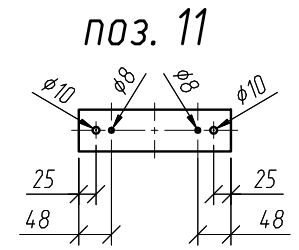

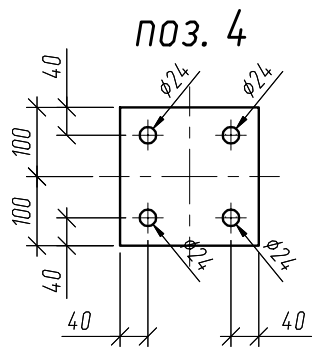

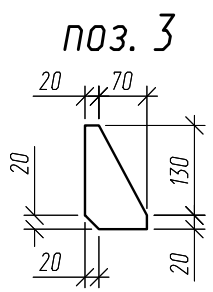

Все детали элементов объединяются при помощи сварки;
Сварку металлических элементов производить электродами Э-42А по ГОСТ 9467-75;
Сварные швы должны соответствовать ГОСТ 5264-80;
Катет сварного шва принимать по наименьшей толщине свариваемых элементов;
Все металлоконструкции должны быть окрашены пентафталевой эмалью ПФ-115 ГОСТ 6465-76 в два слоя по грунту ГФ-021 ГОСТ 25129-82.

						АрС 032/09-09-АС		
						Строительство футбольного поля с искусственным покрытием в районе реки Глуховки. Ленинградская область, г. Сосновый Бор		
Изм.	Кол.уч	Лист	N док	Подпись	Дата			
ГИП		Петров			06.09	Футбольное поле Улавливатель мячей	Стадия	Лист	Листов
ГАП		Тихомирова			06.09		Р	5-1	2
Разработ		Тихомирова			06.09	Стойка металлическая сборная Ст3 Узлы. Детали. Элементы Ведомость отправочных элементов схемы	"АрС Проект"		
Проверил		Созинов							